공 정 거 래 위 원 회

제 1 소 회 의

의 결 제2022 - 146 호 2022. 6. 13.

사 건 번 호 2018카조1311

사 건 명 사단법인 한국토종닭협회의 사업자단체금지행위에 대한 건

피 심 인 사단법인 한국토종닭협회
서울 광진구 긴고랑로 16길 57
협회장 문[redacted]
대리인 변호사 고[redacted], 김[redacted], 이[redacted]

심의종결일 2022. 4. 27.

주 문

1. 피심인은 구성사업자의 토종닭 종계분양수를 제한하는 방법으로 구성사업자의 사업활동을 부당하게 제한하는 행위를 다시 하여서는 아니된다.

2. 피심인은 구성사업자의 토종닭 종계 또는 종란을 감축하는 방법으로 토종닭 병아리의 생산량을 결정함으로써 국내 토종닭 병아리 판매시장에서 부당하게 경쟁을 제한하는 행위를 다시 하여서는 아니된다.

3. 피심인은 구성사업자의 토종닭 신선육 냉동비축량이나 토종닭 신선육 판매가격을 구성하는 제비용을 결정하는 방법으로 토종닭 신선육의 출고량 및 판매가격을 결정함으로써 국내 토종닭 신선육 판매시장에서 부당하게 경쟁을 제한하는 행위를 다시

하여서는 아니된다.

4. 피심인은 이 시정명령을 받은 날로부터 30일 이내에 「독점규제 및 공정거래에 관한 법률」을 위반하였다는 이유로 위 1. 내지 3.과 같이 공정거래위원회로부터 시정명령을 받았다는 사실을 '별지' 기재의 문안대로 자신의 모든 구성사업자들에게 서면으로 통지하여야 한다.

5. 피심인은 다음 각 호에 따라 과징금을 국고에 납부하여야 한다.

가. 납부금액 : 104,000,000원

나. 납부기한 : 과징금 납부고지서에 명시된 납부기한(60일) 이내

다. 납부장소 : 한국은행 국고수납 대리점 또는 우체국

이 유

1. 기초사실

가. 피심인의 지위 및 일반현황

1 피심인 사단법인 한국토종닭협회[1]는 토종닭 제품을 생산·판매하는 사업자들이 토종닭 홍보 및 회원사 공동의 이익을 증진할 목적으로 2009. 1. 16. 설립한 단체로서, '독점규제 및 공정거래에 관한 법률[2]' 제2조 제4호의 사업자단체에 해당한다.[3]

2 피심인의 일반현황은 아래 <표 1>과 같다.

---

1) 피심인은 2003. 3. 15. 전국토종닭연합회로 출범하였고 2009. 1. 16. 사단법인 한국토종닭협회로 법인 설립 인가를 받았다. 이하 피심인명은 '토종닭협회'로 기재한다.
2) 2017. 4. 18. 법률 제14813호로 개정되기 전의 것을 말하며, 이하 '법'이라 한다.
3) 피심인은 민법 제32조에 따라 설립된 비영리법인으로 「농림축산식품부장관 및 그 소속 청장 소관 비영리법인의 설립 및 감독에 관한 규칙」에 따라 농림축산식품부로부터 설립인가를 받았다.

<표 1> 피심인 일반현황

(2020년 말 기준, 단위: 백만 원)

설립일자	상근직원	회원 수	가입비	회비	예산액
2009. 1. 16.	5명	259개	없음	· 일반회원 : 연 12만원 · 원종계 분양 수당 300원 · 종계 분양 수당 1,500원	500

* 자료출처 : 피심인 제출자료

3 2020년 말 기준 피심인의 구성사업자 총 259개 중 축산계열화사업자(이하 '계열화사업자'라 한다)[4]는 15개이고 농가는 244개이다.[5] 2020년 기준 계열화사업자 현황은 아래 <표 2> 기재와 같다.

<표 2> 피심인 구성사업자 중 계열화사업자 명단

연번	사업자명	소재지	도계장 보유 여부
1	주식회사 하림	전북 익산시	보유
2	주식회사 참프레	전북 부안시	보유
3	농업회사법인 주식회사 사조원	전북 김제시	보유
4	주식회사 올품	경북 상주시	보유
5	주식회사 다솔	전북 남원시	보유
6	주식회사 신흥	충남 예산군	미보유
7	주식회사 대농	충남 부여군	미보유
8	인천축산 주식회사	인천시	미보유
9	주식회사 희도축산	대전시	미보유
10	주식회사 온누리	전북 완주군	미보유
11	주식회사 한닭	전북 익산시	미보유
12	주식회사 계룡축산	전북 김제시	미보유
13	주식회사 들녁	경북 경주시	미보유
14	주식회사 향상에프엔디	경기 용인시	미보유
15	대통양계영농조합법인	충남 천안시	미보유

* 자료출처 : 피심인 제출자료

4) '축산계열화사업에 관한 법률'상 '축산계열화사업자'란 개인사육농가(이하 '일반농가'라 한다)와 계약을 체결하여 그 농가에게 가축, 사료 등을 공급하여 가축을 사육하게 하고 사육된 가축 또는 그 가축으로부터 생산된 축산물을 일반농가로부터 다시 출하받는 사업자를 의미한다. 2017년 기준 닭고기를 생산하는 계열화사업자는 총 66개로, 이들의 위탁 사육이 국내 닭고기 생산량에서 차지하는 비중은 94.8%였다. 나머지 5.2%는 농가가 위탁 과정을 거치지 않고 닭을 직접 사육하여 판매하는 경우였다.

5) 이는 2020년 피심인에게 연회비를 납부한 사업자 수 기준이다. 농가들의 경우 토종닭을 사육하다가도 이듬해에는 같은 사육장에서 육계를 사육하는 등 사업내용의 변동이 잦아, 피심인에 소속된 농가 수도 매년 변동이 잦은 편이다.

4 피심인의 임원은 협회장 1명(임기 3년), 이사 21명, 대의원 49명 등 총 71명이며, 피심인은 종계부화분과위원회, 계열유통분과위원회[6], 농가분과위원회, 산닭유통분과위원회 등 사업자별로 분과위원회(이하 '분과위'라 한다)를 구성하여 운영하여 왔다.

<표 3> 피심인의 주요 분과위 현황

분과명	참여사업자	분과 내 논의내용
종계부화 분과위	원종계사업자, 토종닭 종계를 사육하는 농가, 부화장을 운영하는 사업자, 종계를 사육하는 계열화사업자	종계산업 안정화 방안 등
계열유통 분과위	토종닭 신선육을 판매하는 계열화사업자 및 소규모 신선육 유통상	토종닭 산업안정화 방안, 유통구조 개선방안 등
농가분과위	토종닭 생계를 사육하는 농가	토종닭 수급 안정화 방안 등
산닭유통 분과위	토종닭 산닭을 유통하는 개인사업자	산닭산업의 발전방향 등

나. 시장구조 및 실태

1) 토종닭 종계·종란·병아리·생계·신선육의 개념

5 토종닭은 우리나라 고유의 품종[7]으로 백숙, 닭볶음탕 등을 조리하는 데 사용되며 한 마리의 무게는 도계육[8] 기준 평균 1.5kg 전후이다.

6 토종닭 '종계(Parent Stock)' 및 '원종계(Grand Parent Stock)'는 각각 토종닭 생계를 생산하는 부모 닭 및 조부모 닭을 말한다. 토종닭 종계가 낳은 알은 '종란'이라 부르며 종란이 부화하면 '토종닭 병아리'가 된다. 토종닭 병아리가 도계 및 유통이 가능한 개체로 성장하면 '토종닭 생계'라 부르고, 이를 도계하여 소비자에게 판매되는 제품은 '토종닭 신선육'이라 한다.

<표 4> 토종닭 생산단계 및 생산단계별 사업자

6) 현재 계열유통분과위원회는 운영하지 않는다.
7) 토종닭은 원종계를 국내 기업이 보유하고 있어 육계 및 삼계와 달리 외국에 종자 로열티를 지급하지 않는 축종이다.
8) 살아 있는 닭을 도축하면 도계육이 된다.

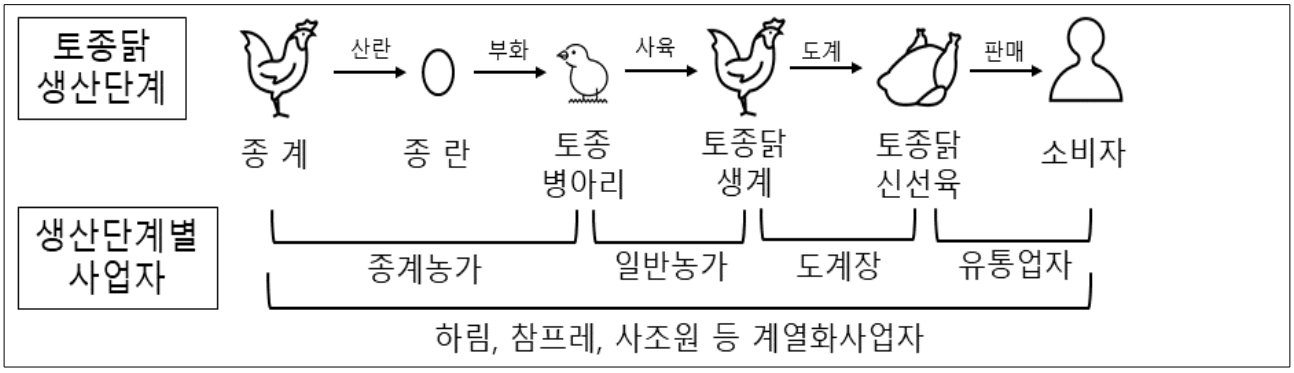

7 토종닭 신선육은 보양식으로 선호되기 때문에 삼복 절기(초복·중복·말복)가 있는 여름에 특히 많이 수요되고, 토종닭 병아리의 경우 그 2개월 전 즈음인 4월 ~ 5월에 대부분의 매출이 발생한다.

2) 토종닭 품종 현황

8 국내에 유통되는 토종닭 품종은 3가지로, 농업회사법인 주식회사 한협(이하 '한협'이라 한다)이 분양하는 '한협 3호', 소래영농조합법인(이하 '소래'라 한다)이 분양하는 '소래 1호', 농촌진흥청 국립축산과학원 가금연구소(이하 '가금연구소'라 한다)가 개발하고 농업기술실용화재단이 분양하는 '우리맛닭'이 있다.

9 2016년 이전까지는 '한협 3호'가 유일하게 유통되는 품종이었으나, 2016년부터 '소래 1호'가 유통되기 시작하면서 '한협 3호'의 점유율은 감소하고 있는 추세이다.

<표 5> 연도별 토종닭 품종별 분양 수

(단위: 수, %)

품종	2016년		2017년		2018년		2019년	
	분양 수	점유율	분양 수	점유율	분양 수	점유율	분양 수	점유율
한협 3호	237,800	92.2	275,600	89.1	284,650	82.1	265,800	77.5
소래 1호	20,000	7.8	33,800	10.9	53,900	15.6	67,000	19.5
우리 맛닭	-	-	-	-	8,000	2.3	10,240	3.0
합계	257,800	100	309,400	100	346,550	100	343,040	100

3) 토종닭 판매시장의 종류

10 토종닭 판매시장은 그 생산단계별로 ① 토종닭 종계 판매시장, ② 토종닭 병아리 판매시장, ③ 토종닭 생계 판매시장, ④ 토종닭 신선육 판매시장, ⑤ 토종닭 산닭 판매시장으로 구별된다.

<표 6> 국내 토종닭 유통 흐름도

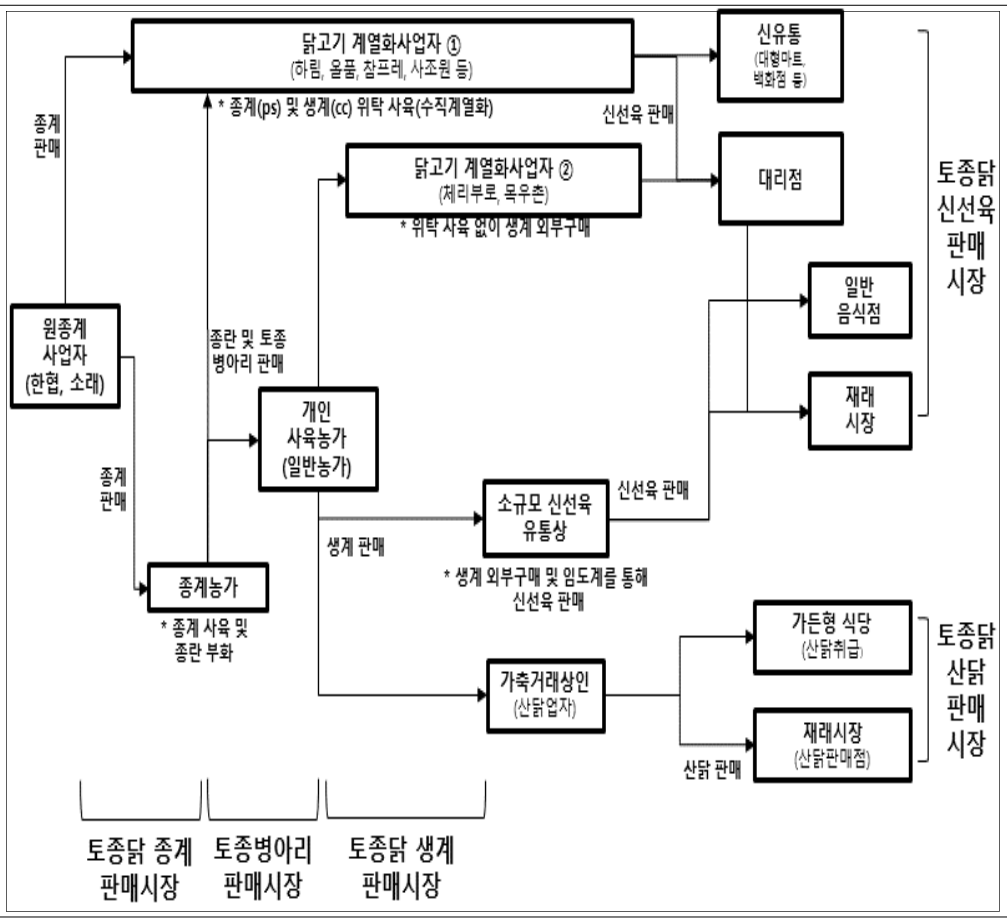

11 ‘토종닭 종계 판매시장’에는 현재 한협, 소래, 가금연구소 등 3개 사업자가 존재하며, 그 중 한협이 2019년도 기준 총 종계 판매량의 77%를 차지하고 있다.

12 ‘토종닭 병아리 판매시장’에서는 주로 ‘종계농가’로 지칭되는 사업자들이 종계를 사육하면서 토종닭 병아리를 계열화사업자, 일반농가 등에 판매한다.

13 ‘토종닭 생계 판매시장’에서는 종계농가로부터 토종닭 병아리를 구매·사육한 일반농가가 토종닭 생계를 계열화사업자, 소규모 신선육 유통상, 가축거래상인(산닭업자) 등에 판매한다.

14 ‘토종닭 신선육 판매시장’에서는 계열화사업자 또는 소규모 신선육 유통상이 토종닭 신선육을 대리점[9], 신유통업체(대형마트, 백화점 등), 일반 식당, 재래시장 등에 공급한다. 대리점은 계열화사업자로부터 토종닭 신선육을 공급받아 이를 일반 식당 또는 재래시장에 공급하기도 한다.

15 ‘토종닭 산닭 판매시장’은 살아있는 토종닭이 거래되는 시장으로, 가축거래상인이 토종닭 요리(백숙, 닭볶음탕 등)[10]를 판매하는 가든형 식당 및 재래시장 내 산닭판매점에 산닭을 판매한다.

16 한편, 하림, 올품, 참프레 등 주요 계열화사업자들은 토종닭 종계 사육 → 토종닭 병아리 생산 → 토종닭 생계 사육 → 도계 및 신선육 유통까지 각 단계를 통합 경영하며, 토종닭 병아리 판매시장에서부터 최종 소비재 판매시장인 토종닭 신선육 판매시장까지 모두 참여하고 있다.[11]

4) 국내 토종닭 출하 현황

17 2019년 기준 전체 토종닭 생계 약 4,262만 수 중 약 2,869만 수(67.3%)가 도계되어 토종닭 신선육 시장에 유통되었고, 나머지 1,393만 수(32.7%)는 토종닭 산닭시장[12]에서 유통되었다.

<표 7> 연도별 토종닭 시장 현황

연도	전체 사육 수	도계 수	산닭 수	도계비율(%)
2014	40,216,141	25,984,558	14,231,583	64.6
2015	43,181,699	28,380,298	14,801,401	65.7

9) 대리점은 중간 유통상으로, 경우에 따라 공급받은 닭고기를 추가로 가공하여 유통하기도 한다. 대부분의 대리점들은 다수의 토종닭 신선육 판매사업자들과 복수 거래를 한다.
10) ‘축산물 위생관리법’상 토종닭은 허가받은 도계장에서 도계해야 하나, 토종닭의 소유자가 특정 장소에서 소비자에게 직접 조리·판매하기 위해 도계하는 경우에는 예외적으로 도계장 외 도계가 허용된다.
11) 계열화사업자들이 생산한 토종닭 병아리는 대부분 자가소비를 하지만, 일부 물량은 계열사, 농가 등에 판매되어 매출로 계상되기도 한다.
12) 일반농가들은 대부분의 물량을 산닭 판매시장에 공급하는 반면, 계열화사업자들은 토종닭 산닭 판매시장에 산닭을 거의 공급하지 않는다.

2016	41,129,390	26,291,311	14,838,079	63.9
2017	39,886,656	26,590,218	13,296,438	66.7
2018	45,142,479	27,608,185	17,534,294	61.2
2019	42,627,480	28,692,145	13,935,335	67.3

5) 토종닭 신선육의 생산과정

18 토종닭 신선육은 ① 부화, ② 사육, ③ 도계의 과정을 거쳐 생산되고 일반적으로 부화에서 도계까지 3개월 이상 소요된다.

19 '부화'란 달걀을 부화장에서 부화시켜 토종병아리로 만드는 과정으로, 통상 3주가량이 소요된다.

20 '사육'이란 농가에서 토종병아리를 키워 토종닭으로 성장시키는 과정으로, 통상 70일가량이 소요된다. 토종병아리를 부화장에서 농가로 이동시켜 사육을 시작하는 것을 '입식' 또는 '입추'라고 한다. 대부분의 계열화사업자들은 부화업체로부터 구매한 병아리를 농가에 위탁하여 사육한다.

21 생계로 출하되기까지 통상 30일가량이 소요되는 육계 및 삼계와 달리, 토종닭은 70일가량이 소요된다. 이는 상대적으로 성장속도가 느린 토종닭 고유의 특성, 토종닭 요리에 중량 1.5kg 이상이 선호되는 상황 등에 기인한다. 토종닭 한 마리의 무게는 일반적으로 도계육 기준 1.5kg 전후로, 0.5kg 전후의 삼계 및 1.0kg 전후의 육계에 비해 그 사육비용이 크고 사육기간이 길다.

22 '도계'란 다 자란 생계를 도계장에서 도축하여 신선육으로 만드는 과정이다. 토종닭 신선육 판매사업자들은 도계 후 신선육 상태로 토종닭을 판매하고, 추후 판매를 위해 신선육을 냉동하여 창고에 보관해 두기도 하는데 이를 '냉동비축'이라고 한다. 냉동비축량을 조절하면 토종닭 신선육의 출고량을 조절할 수 있다.

6) 토종닭 신선육 판매가격 결정구조

가) 판매 단위 및 규격

23 토종닭 신선육의 판매가격은 중량(kg) 단위로 책정된다. 토종닭은 그 중량에 따라 아래 <표 8>과 같이 일정한 규격(호)으로 구분되며, 높은 호수일수록 중량이 크므로 가격도 높게 책정된다.[13]

<표 8> 토종닭의 중량별 호수 구분

	18호	17호	16호	15호	14호	13호	12호	...
도계 후 중량	1.8kg 이상	1.7kg	1.6kg	1.5kg	1.4kg	1.3kg	1.2kg	...

나) 판매가격 결정 구조

24 소고기나 돼지고기의 경우 생산자와 유통상을 연결하는 도매시장인 '공판장'이 전국에 설치·운영되고 있어 이곳에서의 경매를 통해 매일의 시세가 형성된다. 반면 닭고기 시장은 공판장이 존재하지 않고 피심인 등의 생산자와 대리점 등의 구매자들이 개별적으로 계약을 맺고 거래하는바, 개별 생산자 및 구매자가 실시간으로 시장의 시세를 파악하기 어렵다. 이러한 특성 탓에 닭고기의 거래가격은 일반적으로 관련 사업자단체(이 사건 피심인 등)가 조사하여 고시하는 시세를 기준으로 정해진다.

25 토종닭 신선육의 판매가격은 피심인이 자신의 홈페이지를 통해 고시하는 '도계시세'를 기준으로 결정[14]되며, 그 산식은 아래와 같다.[15]

토종닭 판매가격 = [{(도계시세[16] + 생계 운반비[17])/수율[18]} × 중량] + 제비용[19]

13) 일반적으로 15호 ~ 18호 규격이 선호된다. 업계에서는 입추일 기준으로 가장 먼저 출고되는 큰 토종닭을 통칭하여 '상머리'라 일컫는데, 수컷이 암컷보다 더 빠르게 성장하기 때문에 주로 18호에 해당되는 수컷 토종닭들이 상머리로 출고된다.

14) 피심인은 '도계시세', '도계유통시세', '산닭시세' '병아리시세' 등을 고시한다. 이 중 토종닭 신선육에 적용되는 시세는 '도계시세'와 '도계유통시세'로, '도계시세'는 사육농장에서 도계육 사업자에게 토종닭 생계를 판매할 때의 가격이고, '도계유통시세'는 '도계시세'에서 고정적으로 290원을 더한 값이다. 토종닭 신선육 판매사업자들은 토종닭 신선육의 가격을 결정함에 있어 '도계시세'와 '도계유통시세'를 선택적으로 사용하고 있다.

15) 다만 일부 거래처에 대해서는 단가계약을 통해 일정 기간 동안 고정된 가격으로 거래하기도 한다.

26 토종닭 판매가격의 요소 중 도계시세만이 시장 상황에 따라 변동된다. 생계 운반비, 수율, 제비용은 고정적인 요소로, 토종닭 신선육 판매사업자들은 토종닭 판매 시 이 비용들을 각 거래처별로 독자적으로 산정하여 판매가격을 결정한다.

2. 사실의 인정 및 위법성 판단

가. 인정사실 및 근거

1) 피심인의 위반행위 배경 및 개요

27 토종닭 산업은 영세한 농가와 산닭 판매시장을 중심으로 발전하다가 육계 사업을 하던 계열화사업자들[20]이 토종닭 신선육 판매시장에 진입하면서, 농가들은 토종닭 산닭 판매시장에, 계열화사업자들은 토종닭 신선육 판매시장에 각각 참여하는 구조가 자리 잡았다.

28 계열화사업자들로부터 토종닭 사육을 위탁받은 농가(이하 '위탁농가'라 한다)[21] 비율이 전체 토종닭 농가 중 약 50%로, 그 비율이 85% 이상인 육계 시장에 비해 토종닭 산업은 농가 중심의 시장이라 볼 수 있다.

29 피심인은 토종닭 농가들을 중심으로 발족한 사업자단체인 만큼 현재까지도 피심인의 내부적인 안건 결정과 관련하여 농가 측의 영향력이 상당히 크다. 계열화사업자들과 달리 자체 수급조절 능력이 없는 농가들은 토종닭 생계 시세가 하락하거

---

16) 도계시세는 월요일부터 토요일까지 주 6일 고시된다. 시세조사는 매일 아침 피심인 측 담당자가 시세조사위원 10명에게 유선으로 당일시세를 문의하는 방식으로 이루어진다. 이때 시세조사위원은 토종닭 생계의 수요자(계열사, 도계육 유통상 등)와 공급자(농가 등)로 구성된다.
17) 토종닭 생계를 사육농가에서 도계장까지 운반하는 데 드는 비용을 말한다.
18) 토종닭 생계는 도축·가공하는 과정에서 깃털, 내장 등이 제거되어 그 중량이 감소하는데, 수율은 '도계 전 생계 중량' 대비 '도계 후 중량' 비율을 의미한다.
19) 생계를 도계하는 과정에서 발생하는 가공비, 인건비 등의 일체 비용을 의미하며, '도계비'라고도 한다.
20) 계열화사업자들 중 하림은 2003년경, 올품 및 사조원은 2011년경, 참프레는 2013년경 각각 토종닭 신선육 판매사업을 시작하였다.
21) 위탁농가는 토종닭 병아리를 사육하여 다 자란 생계를 계열화사업자에게 출하하고 사육 대가를 지급받으므로 토종닭 사육의 주체이지만, 토종닭 생계의 소유권은 계열화사업자에게 있다.

나, 하락이 예상되는 경우 피심인에게 민원을 제기하는 방식으로 수급조절을 요청하고 피심인은 주로 규모가 큰 하림 등의 계열화사업자들의 협조를 통해 수급조절을 진행하였다.[22)]

30 이러한 배경 하에 피심인은 ① 토종닭 종계 분양 수 제한 결정행위, ② 토종닭 종계·종란 감축 결정행위, ③ 토종닭 신선육 출고량 및 판매가격 관련 결정행위를 하였다.

31 이하에서는 각 행위별 구체적인 행위사실을 살펴본다.

2) 토종닭 종계 분양 수 제한 결정행위

가) 개요

32 피심인은 토종닭 종계 병아리 수를 제한하여 토종닭 도계시세를 인상하고자 구성사업자인 한협의 2012년, 2014년, 2015년 및 2016년의 연간 종계 분양 수를 제한하기로 결정하였다. 각 결정 당시 한협은 종계를 독점적으로 분양하던 사업자였다.

33 피심인 입장에서는 다수의 영세한 종계농가들의 협조를 얻어 종계 및 종란을 감축하는 방식보다 구성사업자인 한협의 종계 분양 수를 제한하는 것이 보다 효과적인 공급량 제한 방법이었다.

나) 2012년도 종계 분양 수 제한 결정행위

34 2011년 한협의 종계 분양이 과다하다는 농가들의 불만을 반영[23)]하여 피심인은 2012. 2. 8. 종계분과위 회의를 개최하고 한협의 2012년도 종계 분양 수를 최소 270,000수에서 최대 330,000수로 제한하기로 결정하였다.[24)]

22) 심사보고서 소갑 제44호증, 제48호증 및 제50호증 참조. 이하 '심사보고서 소갑 제0호증'은 '소갑 제0호증'이라 한다.
23) 소갑 제48호증 및 제50호증 참조
24) 소갑 제7-4호증 및 제7-5호증 참조

35 한협은 종계분과위 회의 다음 날인 2012. 2. 9. 피심인에게 2012년도 종계 분양 수 확인서를 제출하였다.

<표 9> 2012. 2. 9. 한협의 2012년도 종계 분양 수 확인서[25]

확 인 서

작일 실시한 (사)한국 토종닭 협회(종계. 부화분과위원) 주최 회의를 통하여 결의 채택 된 내용을 근거로 2012년도 종계분양 예상규모를 다음과 같이 확정함과 동시에 이를 준행 할 것임을 확인 합니다.

다 음

품 종	산정기준수수 (수 수)	분양기준율 (%)	분양예상수수 (수 수)	비 고
한협3호종계 (PS)	300,000	±10	최대 : 330,000 최소 : 270,000	일(%)수수기준

2012. 2. 9

충남 금산군 진산면 만악리 307-4

농업회사 법인 (주)한협 대표이사

36 그 결과 한협의 2012년도 종계 분양 수는 총 275,800수로, 피심인이 결정한 범위 내에서 분양이 이루어졌다.

다) 2014년도 종계 분양 수 제한 결정행위

37 2013. 11.경 피심인은 2014년도 종계 분양 수[26]를 최소 260,000수에서 최대 300,000수로 제한하기로 결정하고, 이를 구성사업자들에게 공문으로 통지하였다. 해

25) 소갑 제8호증

26) 참고로 2013년도에는 종계분양수 제한 관련 논의가 없었던 것으로 확인된다. 2013년도 종계분양수는 총 235,450수로 예년에 비해 적은 편이었다.

당 공문에는 피심인 측 날인뿐 아니라 한협의 날인도 포함되었다.

<표 10> 토종닭 산업 안정을 위한 2014년 자조금, 종계 분양에 대한 협조 건' 공문 발췌[27]

토종닭 산업 안정을 위한
2014년 자조금, 종계 분양에 대한 협조 건

수 신 처 : 회원/회원사

1. 토종닭 산업 발전에 깊은 관심을 가지고 협력하여 주신 귀사에 감사드리며 귀 회원사, 회원님의 건승과 발전을 기원합니다.
2. 2014년 종계분양과 자조금에 대해 여러 차례 임원진 회의, (주)한협과의 협의를 거쳐 자조금을 늘려 토종닭 산업 발전을 위한 길을 모색하고 회원님들의 부담을 최소화 하기 위하여 아래와 같이 결정하였습니다.
3. 종계분양 대금 암 9,000원, 수 15,000원으로 결정 되었으나 토종닭 산업에 자조금 확대가 필요하다는 안에 적극 동의, 아래와 같이 결정하였습니다. 적극적인 협조를 부탁드립니다.

- 아 래 -

가) 2014년 종계 분양 건
① 2014년 종계분양은 280,000수 ± 20,000수

(중략)

38 이러한 결정에도 불구하고 한협의 2014년도 종계 분양 수는 총 341,200수로, 피심인이 정한 상한을 초과하였다.

39 이에 피심인은 2014. 12. 10. 종계분과위 회의를 개최하여 한협이 보유하고 있는 종계를 모두 감축할 것을 결정하였다. 한협 소속 박[redacted]이 해당 회의에 참석하여 이의를 제기하였으나, 참석자의 85% 이상이 찬성하면서 최종 결정되었다.[28] 이를 토

27) 소갑 제9호증
28) 소갑 제7-12호증 및 제48호증 참조

대로 피심인은 2015. 1. 19. 한협에 보유 종계를 모두 감축하라는 내용의 공문을 송부하였다.[29]

40 다만, 피심인 소속 주[redacted]의 진술에 따르면 피심인은 한협의 종계 감축 여부를 확인하지는 않았던 것으로 보인다.

<표 11> 피심인 소속 주[redacted] 진술조서 발췌[30]

문) 한협의 보유 종계 도태가 실행되었나요? 답) 아니오. 한협의 종계도태와 관련하여 한협을 찾아 종계 도태 여부를 확인한 적이 전혀 없습니다.

라) 2015년도 종계 분양 수 제한 결정행위

41 피심인은 2014. 12. 10. 종계분과위 회의를 개최하여 한협의 2015년도 종계 분양 수를 250,000수로 제한하고, 그 중 50%는 종계농가에, 나머지 50%는 계열화사업자에게 분양할 것을 결정하였다.[31] 이어 2015. 1. 14. 피심인은 종계분과위를 개최하여 한협에 2015년도 종계 분양 수를 250,000수로 결정한다는 공문을 송부하기로 하고,[32] 2015. 1. 19. 실제로 공문을 송부하였다.[33]

42 이러한 결정에도 불구하고 한협의 2015년도 종계 분양 수는 총 278,700수로, 피심인이 정한 수량을 초과하였다.

43 이에 피심인은 2015. 11. 11. 종계분과위를 열어 한협이 피심인의 결정을 따르지 않은 것에 대하여 질타하였다. 해당 회의에는 한협 소속 박[redacted]이 참석하였다.[34]

29) 소갑 제10호증 참조
30) 소갑 제48호증
31) 이에 대해 피심인 소속 문[redacted]은 계열화사업자들의 종계 분양 물량이 커지면 자체 사육 비중이 늘고 계열화사업자들이 종계농가로부터 토종닭 병아리를 구매하는 물량이 줄 것이므로, 종계농가들을 보호하려는 취지로 한협의 분양 비율을 지정하였다고 진술하였다(소갑 제7-12호증 참조).
32) 소갑 제7-13호증 참조
33) 소갑 제10호증 참조
34) 소갑 제7-14호증 참조

마) 2016년도 종계 분양 수 제한 결정행위

44 피심인은 2015. 12. 9. 종계분과위 회의를 개최하여 한협의 2016년도 종계 분양 수를 250,000수로 제한하기로 결정하였고,[35] 2015. 12. 24. 한협에 종계 분양 수를 250,000수로 확정할 것을 요청하는 공문을 송부하였다.[36]

45 이에 따라 한협은 2016년 총 237,800수의 종계를 분양하였다.[37]

3) 토종닭 종계·종란 감축 결정행위

가) 개요

46 피심인은 토종닭 병아리 수를 제한하여 토종닭 도계시세를 인상·유지하고자 어미닭에 해당하는 종계를 감축하거나 토종닭 병아리로 부화할 종란을 감축하기로 하는 결정을 하였다.[38]

47 피심인의 구성사업자인 종계농가들 입장에서도 토종닭 신선육 또는 산닭 판매사업자들의 사업이 어려워지면 장기적으로 토종닭 병아리에 대한 수요도 감소하여 결국 토종닭 병아리 판매사업에 지장이 초래되므로, 피심인의 결정에 협조할 유인이 있었다.[39]

48 이에 피심인은 2011. 12.경부터 2016. 12.경까지 토종닭 종계·종란 감축 결정행위를 하였다.

---

35) 소갑 제7-15호증 및 제48호증 참조
36) 소갑 제11호증 참조
37) 2016년 종계 분양 시장에 진입한 소래의 20,000수를 합하면, 2016년 총 종계분양수는 257,000수이다.
38) 두 방식 중 효과가 큰 것은 종계 감축이다. 종계는 평생 약 150개의 종란을 낳는데, 종계 한 마리를 감축하면 토종닭 병아리 약 150마리를 감축하는 효과를 얻을 수 있기 때문이다. 또한 종계는 약 20개월 간 알을 낳으므로, 종계를 감축한다면 그 생산량 제한의 효과는 대략 1년 반 이상 지속된다고 볼 수 있다.
39) 소갑 제48호증 및 제50호증 참조

나) 2011. 12. 14. 종계 감축 결정행위

49 피심인은 2011. 12. 14. 종계분과위를 개최하여 종계 보유 수가 20,000수 이상의 구성사업자에 대해서는 보유 수의 30%를, 10,000수 이상 20,000수 미만의 구성사업자에 대해서는 보유 수의 20%를, 5,000수 이상 10,000수 미만의 구성사업자에 대해서는 보유 수의 10%를 각 감축하기로 결정하였다.

50 또한 피심인은 종계 감축을 이행하지 않는 구성사업자에 대하여 당시 종계 분양을 독점하던 한협으로 하여금 2012년 종계 분양을 해주지 않기로 하는 내용의 제재방안도 결정하였다.

51 이러한 결정은 피심인 종계분과위원의 투표로 이루어졌는데, 관련 회의록[40]에 따르면 투표의 '1안 : 자율경쟁시장으로 감(X), 2안 : 수급조절을 함(○)'이라 기재되어 있어 종계 감축 결정이 시장의 자유로운 경쟁에 역행하는 선택이었음을 피심인도 인식하고 있었다는 사실을 알 수 있다.

52 2011. 12. 15. 피심인은 위의 종계 감축 결정 및 위반 시 제재방안을 기재한 공문을 구성사업자들에게 송부하였다.[41]

53 2013년 피심인 정기총회 자료에 따르면, 피심인 구성사업자들은 2011. 12. 29. 부터 2012. 4. 9.까지 총 119,433수의 종계를 감축하여 피심인의 결정을 실행하였다.[42]

다) 2012. 10. 10. 종계 감축 결정행위

54 피심인은 2012. 10. 10. 종계분과위를 개최[43]하고 종계 감축을 결정하였다. 이

40) 소갑 제7-3호증 참조
41) 소갑 제12호증 참조
42) 소갑 제14호증 참조
43) 이에 앞서 2012. 9. 12. 종계분과위에서 종란 감축에 대한 논의가 있었으나 수급 조절의 효과상 종계 감축이 필요하다는 주장이 제기되었고 이에 2012. 10. 10. 종계분과위를 개최한 것이다.

때 자조금[44]은 분양 감축 수당 2,500원을 지급하는 것으로 결정되었다.[45]

55 그 결과 피심인 구성사업자들은 2012. 10. 22.부터 2012. 11. 11.까지 총 88,050수를 감축하였고 피심인으로부터 자조금을 수령하였다.[46]

<표 12> 각 사별 종계 감축 수

(단위: 수, 원)

종계장	계획 감축 수	실제 감축 수	자조금 지급[47]
창동부화장	4,000	4,101	10,252,500
신흥종계장	2,000	1,499	3,747,500
금곡종계장	4,000	3,520	8,800,000
합덕농장	19,000	20,367	50,917,500
그린농장	6,000	6,213	15,532,500
하림	8,500	29,857	20,375,000
체리부로	8,500	22,493	20,375,000
합계	52,000	88,050	130,000,000

라) 2014. 2. 19. 종란 감축 결정행위

56 피심인은 2014. 2. 19. 종계분과위를 개최하여 구성사업자들의 일주일 생산분에 해당하는 종란 150만 개를 감축하기로 결정하였다. 이때 감축 물량은 종계농가들이 보유한 종계 수에 산란율(70%, 환우계는 60%)을 곱하여 산출한 추정 종란 수를 기준으로 결정되었다.[48]

57 피심인은 위의 결정 내용을 2014. 2. 21. 구성사업자들에게 공문으로 송부하였다. 이때 공문에는 자조금과 관련하여 “현재 정부와 협의중이며, 종란가격은 수거후 일정 금액이 정해지면 추후 통보”하는 것으로 기재되어 있다.

44) ‘축산자조금의 조성 및 운용에 관한 법률’(이하 ‘자조금법’이라 한다)에 따른 자조금을 말한다.
45) 소갑 제7-7호증 및 제48호증 참조
46) 소갑 제13호증 및 제48호증 참조
47) 하림 및 체리부로에 대하여는 각 8,150수 감축에 해당하는 20,375,000원의 자조금이 각각 지급되었다. 이는 당시 운용가능한 자조금 1억 3천만 원에서 농가들에게 지급한 후 남은 금액을 양 사에 배분하였기 때문이다.
48) 이러한 결정은 다수결로 이루어졌으며 13개 사업자가 투표하여 찬성 9표, 반대 3표, 기권 1표로 종란 감축이 가결되었다(소갑 제7-10호증, 제15호증, 제48호증 및 제50호증 참조).

58 이러한 결정에 따라 피심인 구성사업자들은 2014. 3. 6.부터 2014. 3. 14..까지 종란 총 130만 개를 감축하였다.[49]

59 그 결과 토종닭 병아리 시세는 2014. 3. 1. 510원/수에서 같은 해 4. 17.에는 1,010원/수로 크게 상승하였다.

<표 13> 2014년 토종닭 병아리 시세 변동

(단위: 원/수)

일자	3. 1.	3. 19.	3. 27.	4. 1.	4. 9.	4. 17.
시세	510	610	710	810	910	1,100

마) 2015. 12. 23. ~ 2015. 12. 24. 종란 감축 결정행위

60 피심인은 2015. 12. 23. 긴급종계분과위를 개최하여 종란[50] 감축을 결정하고, 바로 이어 다음 날인 2015. 12. 24. 부화장에 입란된 지 14일 이상[51] 경과한 종란 총 625,000개를 감축하기로 결정하였다.

61 피심인은 이러한 결정이 제대로 이행되도록 상호 교차확인을 위한 감독관 명단도 마련하여 구성사업자들에게 공문으로 통지하였다.[52]

<표 14> 각 사별 종란 감축 수 결정 내역

(단위: 수)

사업자명	감축 수	사업자명	감축 수
한협	66,000	하림	170,000

49) 소갑 제16호증 참조. 한편 2014년 '토종닭 수급 안정 사업 정산 보고서'에 따르면 총 1,222,920개의 종란을 감축하였다고 쓰여 있으나, 매년 3월경 전년도의 피심인의 활동을 정리하여 발간하는 정기총회 자료에는 약 1,300,000개를 감축한 것으로 기재되어 있다.

50) 2015. 12. 30.자 종계분과위 회의록에는 감축 대상이 '병아리'로 기재되어 있으나, 피심인 소속 주[redacted]의 진술에 따르면 이는 부화기 내 '종란'을 의미한다(소갑 제48호증 참조).

51) 부화장에 입란된 지 14일이 지난면 해당 종란이 유정란인지 여부를 감별할 수 있다. 따라서 피심인은 이 사건 종란 감축시 추후 토종닭 병아리로 부화할 유정란인지 여부를 감별하기 위해 입란 후 14일 이상 된 종란을 감축 대상으로 정한 것이다.

52) 다만, 피심인 소속 주[redacted]는 확인감독이 이루어지지는 않았다고 진술하였다(소갑 제48호증 참조).

금곡부화장	10,000	참프레	80,000
대농	70,000	올품	45,000
신흥부화장	25,000	체리부로	25,000
대정팜	15,000	창동부화장	75,000
치크랜드	14,000	나리부화장	15,000
소래영농조합	15,000	-	-
소계	215,000	소계	410,000
합계			625,000

<표 15> 각 사별 수급조절 확인감독관 명단

사업자명	확인자	사업자명	확인자
한협	대농	하림	참프레
금곡부화장	한신	참프레	올품
대농	신흥	올품	체리부로
신흥부화장	한협	체리부로	하림
대정팜	나리	창동부화장	소래
치크랜드	대정팜	나리부화장	창동
소래영농조합	치크랜드	-	-

62 이에 따라 피심인 구성사업자들은 2015. 12. 14.부터 2015. 12. 31.까지 종란 총 611,333개를 감축하였다.[53]

바) 2016. 1. 13. ~ 2016. 1. 22. 종란 감축 결정행위

63 피심인은 2016. 1. 13. 종계분과위를 개최하여 종란 감축을 결정하고, 2016. 1. 22. 종계부화분과위원회 임원진 회의에서 2016. 2. 1.부터 같은 해 3. 7.까지 구성사업자들의 종계 보유 수당 종란 5.5개(단, 2015년 12월 종란 감축에 불참한 업체의 경우 7개)를 감축하여 총 2,318,125개의 종란을 감축하기로 결정하였다.[54]

<표 16> 각 사별 종란 감축 수 결정 내역

(단위: 수)

53) 소갑 제19호증 참조
54) 소갑 제7-17호증, 제7-18호증 및 제48호증 참조

업체	종계 수	종란 감축 수
대정팜	12,000	66,000
금곡종계장	18,000	99,000
부여유통	42,000	231,000
익산한닭	9,000	63,000
치크랜드	22,000	121,000
에이원축산	18,000	99,000
창동부화장	35,000	192,500
신흥종계장	8,750	48,125
독립부화장	7,000	38,500
나리부화장	7,500	41,250
소래영농조합	6,000	33,000
에프엠축산	14,500	101,500
한신종계장	8,100	56,700
기산부화장	2,000	11,000
주명축산	18,000	126,000
거성농장	4,000	22,000
임실	14,000	77,000
한협축산	37,000	203,500
하림	59,100	325,050
참프레	43,000	236,500
올품	23,000	126,500
합계	407,950	2,318,125

64 피심인은 2016. 1. 22. 구체적인 종란 감축 수가 결정된 당일 이를 구성사업자들에게 공문으로 송부하였다. 해당 공문 붙임자료에는 피심인의 직원, 종계분과위원 및 농가분과위원으로 구성된 감독관들이 회원사가 감축한 종란 중 10판을 무작위로 수거하여 유정란인지 여부를 감별하기로 하는 내용의 감시 방안도 포함되어 있었다.[55]

65 이에 따라 피심인 구성사업자들은 2016년 2월부터 3월까지 종란 약 2,122,000개를 감축하였고, 그 결과 토종닭 생계의 도계시세는 2016년 5월 2,296원/kg에서 같은 해 6월 2,944원/kg으로 상승하였다.[56]

<표 17> <u>토종닭 생계의 도계시세</u>

55) 소갑 제20호증 참조
56) 소갑 제12호증 참조

(단위: 원/kg)

연월	2016. 5.	2016. 6.	2016. 7.
도계시세	2,296	2,944	2,931

사) 2016. 10. 12. ~ 2016. 11. 1. 종계 감축 결정행위

66 피심인은 2016. 10. 12. 종계분과위를 개최하여 종계 감축을 결정하였다. 이후 피심인은 임원진 회의[57]에서 보다 구체적으로 2015년도에 종계를 10,000수 이상 분양받은 구성사업자를 대상으로 2016. 12. 6.[58]까지 종계 총 48,775수를 감축하기로 결정하였다.[59]

67 피심인은 2015년도 당시 종계를 10,000수 이상 분양받은 구성사업자들에게 구체적인 종계 감축 계획이 담긴 공문을 송부하였다.[60]

<표 18> 각 사별 종계 감축 수 결정 내역

(단위: 수)

사업자명	당시 보유 종계 수	도태 수
하림	40,900	10,225
참프레	33,000	8,250
한협	31,200	7,800
대농	29,000	7,250
창동부화장	27,000	6,750
우리토종닭	13,000	3,250
나리부화장	11,000	2,750
치크랜드	10,000	2,500
합계	195,100	48,775

68 다만, 이러한 종계 감축 결정은 실행되지 아니하였다.[61]

57) 임원진 회의는 2016. 10. 12. 종계분과위 회의 이후 구체적인 종계감축안을 구성사업자들에게 송부한 2016. 11. 1. 사이에 개최된 것으로 보인다.
58) 2016. 11. 1.자 공문에는 이 사건 종계 감축은 2016. 12. 13.까지로 기재되어 있으나 2016. 11. 9.자 종계분과위 회의자료에는 2016. 12. 6.까지 마치는 것으로 기재되어 있으므로 후속 자료에 해당하는 2016. 11. 9.자 회의자료가 최종 감축 기간이라고 판단한다(소갑 제22호증 및 제7-20호증 참조).
59) 소갑 제7-19호증, 제48호증 및 제50호증 참조
60) 소갑 제22호증 참조

4) 토종닭 신선육 관련 결정행위[62]

가) 토종닭 신선육 출고량 제한 결정행위

(1) 개요

69 토종닭 종계 분양 수 제한 결정행위 및 종계·종란 수 감축 결정행위는 비교적 장기간(1년 ~ 2년)에 걸쳐 도계시세를 인위적으로 상승시키기 위한 목적으로 이루어진 반면, 토종닭 신선육 출고량 제한 결정행위는 단기간에 도계시세를 상승시키려는 목적으로 이루어졌다.

70 이 사건 토종닭 신선육 출고량 제한 결정행위는 계열화사업자가 일반농가의 토종닭 생계를 구매[63]하여 이를 도계 후 냉동비축[64]하거나, 자신이 생산한 토종닭 신선육을 냉동비축하는 방식으로 실행되었다.

71 한편, 계열화사업자들은 자신의 비용으로 일반농가의 토종닭 생계를 구매 및 냉동비축하는 것에 대해 적잖은 불만이 있었으나, 일반농가가 파산·폐업하는 경우 토종닭 생계 구매처가 사라지는 상황 등을 감안하여 피심인과 일반농가들의 토종닭 생계 구매요청에 협조하였던 것으로 보인다.[65]

72 이러한 배경 하에 피심인은 2013. 5.경부터 2015. 12.경까지 토종닭 신선육 출

61) 이에 대해 피심인 소속 주[redacted]는 당시 발생한 AI 등의 영향으로 종계 수가 현저히 감소하여 피심인 차원의 종계 감축 사업을 실행할 필요성이 없었다고 진술하였다(소갑 제48호증 참조).
62) 피심인은 토종닭 신선육 판매시장에서 토종닭 신선육 출고량 제한 결정행위 및 토종닭 판매가격의 구성요소인 제비용 인상 결정행위를 하였다. 이 두 행위는 피심인이 토종닭 신선육의 가격 상승 및 유지라는 단일한 의사와 목적을 가지고 토종닭 신선육 판매시장의 경쟁을 제한한 행위라는 점, 두 행위의 위반기간이 겹쳐 서로 밀접히 연계된 행위로 판단되는 점 등을 고려할 때 하나의 위반행위로 인정된다.
63) 일반농가들의 경우 계열화사업자와 달리 도계장 및 냉동창고가 없다. 이에 피심인은 수급조절이 필요한 일반농가의 토종닭 생계를 계열화사업자들로 하여금 구매 및 도계 후 냉동비축하도록 결정하였다.
64) 닭은 생물이기 때문에 재고로서 보관할 수 없고, 닭이 살아 있는 한 사육비용은 계속 투입된다. 따라서 살아있는 토종닭을 도계하여 냉동하는 방식이 사용된다.
65) 소갑 제23호증 및 제44호증 참조

고량 제한 결정행위를 하였다.

(2) 2013. 5. 29. ~ 2013. 6. 10. 토종닭 신선육 출고량 제한 결정행위

73 아래 <표 19>와 같이 복(伏) 성수기를 앞둔 2013. 5.말경 토종닭 도계시세가 2,400원[66]까지 하락하자, 피심인은 2013. 5. 29. 토종닭 산업 활성화를 위한 간담회를 개최하고 토종닭 신선육 총 300,000수를 냉동비축하기로 결정하였다. 구체적으로는 이 중 150,000수는 일반농가들이 계열화사업자들의 냉동창고를 이용하는 방식으로, 나머지 150,000수는 계열화사업자들이 냉동비축하는 것으로 결정하였다.[67]

<표 19> 2013. 5. 토종닭 도계시세

(단위: 원/kg)

일자	5/3	5/4	5/6	5/7	5/8	5/9	5/10	5/11	5/13	5/14	5/15	5/16
시세	4,000	3,900	3,900	3,800	3,800	3,700	3,500	3,500	3,400	3,300	3,200	3,200
일자	5/18	5/20	5/21	5/22	5/23	5/24	5/25	5/27	5/28	5/29	5/30	5/31
시세	3,200	3,000	2,900	2,700	2,700	2,700	2,500	2,400	2,400	2,400	2,400	2,400

* 자료출처: 피심인 제출자료

74 이후 피심인은 구성사업자들의 토종닭 생계 입추량을 조사하여 각 사의 입추량을 기준으로 냉동비축 물량을 구성사업자들에게 배분하였고,[68] 2013. 6. 10.부터 냉동비축을 실행하기로 결정하였다. [redacted]에게 배분한 물량을 제외한 총 284,000수의 배정 내역은 아래 <표 20>과 같다.[69]

<표 20> 각 사별 냉동비축량 배정 내역

(단위: 수)

구분	하림	올품	체리부로	사조원	농협목우촌	기타 농가

66) 계열화사업자를 기준으로 도계비, 물류비 등을 제외한 토종닭 사육비용은 일반적으로 평균 2,000원에서 2,200원 사이에 형성되고, 일반농가는 계열화사업자보다 통상 더 많은 사육비용이 투입된다.
67) 소갑 제24호증, 제44호증, 제48호증 및 제50호증 참조
68) 피심인은 구성사업자 중 일반농가에 대하여는 입추량 조사 공문을 송부하지 않았고 피심인 직원이 유선 연락을 통해 현재 보유 중인 토종닭 생계 물량을 확인한 후, 냉동비축 물량을 배분하였다.
69) [redacted]는 2013. 5. 29. 토종닭 사업을 계열사인 피심인 참프레에 영업양도한 상태로 당시 토종닭 사업을 수행하고 있지 않았다(소갑 제26호증 및 제27호증 참조).

냉동비축량	66,000	23,000	19,000	18,000	8,000	150,000

75 피심인의 결정 후 피심인 구성사업자들은 총 53,918수의 토종닭 신선육을 냉동비축하였다. 구체적으로는 올품이 4,082수를 냉동비축하였고, 하림은 부여유통, 익산한닭, 김[redacted] 농가, 신[redacted] 농가, 정[redacted] 농가 등 5개의 농가로부터 49,836수를 구매하여 이를 도계 후 냉동비축하였다.

<표 21> 각 구성사업자별 냉동비축 내역[70]

(단위: 수)

사업자명	배정 내역	실행 내역
하림	66,000	-
올품	23,000	4,082
체리부로	19,000	-
사조원	18,000	-
농협목우촌	8,000	-
동우	16,000	-
부여유통	30,000	21,090
익산한닭	27,500	16,706
치크랜드	27,500	-
김[redacted] 농가	15,000	7,740
김[redacted] 농가	4,000	-
홍[redacted] 농가	4,000	-
신[redacted] 농가	6,000	1,420
손[redacted] 농가	4,000	-
정[redacted] 농가	4,000	-
심[redacted] 농가	6,000	-
정[redacted] 농가	18,000	2,880
배[redacted] 농가	4,000	-
합계	300,000	53,918

76 이는 당초 계획한 30만 수의 약 18% 수준만이 실행된 것인데, 이 사건 냉동비축을 시행하기로 한 2013. 6. 10.로부터 5일 후인 2013. 6. 15.부터 도계시세가 가파르게 상승[71]하여 사업이 중단된 것에 기인한다.[72]

70) 소갑 제25호증 참조
71) 피심인의 수급조절결과 보고서에 따르면, 도계시세의 상승은 토종닭 소비 증가와 유통상인들의 수매로 인한 것으로 판단된다.

<표 22> 2013. 6. 토종닭 도계시세

(단위: 원/kg)

일자	6/15	6/18	6/19	6/20	6/21	6/22	6/24	6/25	6/26	6/27	6/28	6/29
시세	2,600	2,800	2,800	2,900	3,000	3,000	3,200	3,200	3,300	3,400	3,500	3,600

* 자료출처: 피심인 제출자료

(3) 2015. 1. 28. 토종닭 신선육 출고량 제한 결정행위

77 피심인은 2015. 1. 28. 토종닭 산업 안정화를 위한 회의를 개최하고, 일반농가의 토종닭 생계 100,000수를 계열화사업자인 하림 및 참프레가 구매하여 이를 냉동비축하기로 결정하였다.[73]

78 그러나 이는 실행되지 아니하였다. 일반농가들이 계열화사업자들에게 1,000원/kg이라는 낮은 가격으로 토종닭 생계를 판매하면 계열화사업자들은 이를 냉동비축하지 않고 시장에 판매하는 사례가 발생한다는 지적이 다수 제기됨에 따라, 일반농가들이 계열화사업자들에게 토종닭 생계를 판매하지 않았기 때문이다.[74]

(4) 2015. 9. 1. 토종닭 신선육 출고량 제한 결정행위

79 피심인은 2015. 9. 1. 토종닭 산업 발전을 위한 간담회를 개최하고, 개인농가의 토종닭 생계 180,000수를 계열화사업자인 하림, 올품 및 참프레가 1,000원/수에 구매하여 냉동비축하기로 결정하였다.[75]

80 그러나 2015. 9. 4. 피심인은 회장단 회의[76]를 개최하고, 올품과 참프레를 해당 결정 내용에서 제외하기로 정하였다. 양 사의 경우 토종닭 냉동육을 활용한 가공육

72) 소갑 제25호증 및 제49호증 참조
73) 소갑 제28호증, 제48호증 및 제50호증 참조
74) 소갑 제29호증, 제48호증 및 제50호증 참조
75) 소갑 제30호증 및 제31호증 참조
76) 회장단 회의는 피심인 협회장 및 각 분과위원장들의 모임이다.

제품을 생산하지 않는바 토종닭 신선육을 일반농가들로부터 저가로 구매하여 이를 냉동비축 하지 않고 시장에 유통시킬 개연성이 높다고 우려하였기 때문이다. 이에 피심인은 토종닭 가공육 제품을 생산하는 하림만이 냉동비축을 충실히 이행할 유인이 있다고 판단하였다.[77]

81 이러한 피심인의 결정에 따라, 하림은 2015. 9. 3.부터 같은 해 9. 16.까지 9개 일반농가들로부터 토종닭 생계 총 174,155수를 구매하여 이를 도계 후 냉동비축하였다. 그 9개 농가의 각 냉동비축 내역은 아래 <표 23>과 같다.[78]

<표 23> 각 구성사업자별 냉동비축 내역

(단위: 수)

사업자명	배정 내역	실행 내역
부여유통	60,000	66,120
익산한닭	40,000	40,830
치크랜드	30,000	28,420
김[redacted] 농가	3,400	3,400
이[redacted] 농가	10,000	8,130
정[redacted] 농가	10,000	10,270
대전유통	6,600	5,655
대현	10,000	2,550
에프엠축산	10,000	8,780
합계	180,000	174,155

82 그 결과 토종닭 도계시세는 냉동비축 시작일인 2015. 9. 3. 1,400원/kg에서 같은 해 9. 21. 2,500원/kg으로 급등하였다.

<표 24> 2015. 9. 토종닭 도계시세

(단위: 원/kg)

일자	9/3	9/5	9/7	9/9	9/11	9/13[79]	9/15	9/17	9/19	9/21	9/23	9/25
시세	1,400	1,400	1,400	1,600	1,800	-	2,000	2,200	2,300	2,500	2,500	2,500

* 자료출처: 피심인 제출자료

77) 소갑 제31호증, 제48호증 및 제50호증 참조
78) 소갑 제32호증 참조
79) 2015. 9. 13.은 일요일로, 피심인은 휴일 및 공휴일에는 시세를 고시하지 않는다.

(5) 2015. 12. 21. 토종닭 신선육 출고량 제한 결정행위

83 피심인은 2015. 12. 21. 토종닭 산업 발전을 위한 간담회를 개최하고, 계열화사업자와 일반농가들로 하여금 총 200,000수의 토종닭 생계를 도계 후 냉동비축하도록 결정하였다.

84 피심인은 토종닭 출고량 제한을 통한 시세상승 효과를 극대화하고자 계열화사업자들의 냉동 물량은 2016년 6월까지 시장 내 유통을 금지하고, 일반농가의 냉동비축 물량 전량을 하림의 계열사인 [redacted]을 통해 수출하기로 결정하였다.

85 이후 피심인은 2015. 12. 23. 토종닭 산업 안정을 위한 간담회를 개최하고, 일반농가에 배정된 12만 수에 대해 그 배정 내역을 일부 변경하고 계열화사업자의 배정 물량을 일부 조정하여 2015. 12. 24. 최종 냉동비축 배정 내역을 구성사업자들에게 공문으로 송부하였다. 아울러 구성사업자 상호 확인을 위한 감독관 명단을 마련하여 공문 붙임자료에 포함하였다.[80)]

<표 25> 2015. 12. 24.자 각 구성사업자별 냉동비축량 배정 내역

(단위: 수)

사업자명	배정 내역	확인자
부여유통	38,000	대전유통
익산한닭	38,000	희도축산
치크랜드	20,000	피심인
에프엠축산	10,000	익산한닭
희도축산	10,000	에프엠축산
대전유통	4,000	부여유통
하림	30,000	참프레
참프레	15,000	사조원
올품	10,000	에프엠축산
체리부로	10,000	하림
마니커	10,000	체리부로
사조원	5,000	참프레
합계	200,000	

80) 소갑 제35호증 참조

86 피심인의 토종닭 신선육 출고량 제한 결정에 따라 2015. 12. 24.부터 2015. 12. 31.까지 총 192,579수의 토종닭 신선육이 냉동비축되었다.[81]

87 그 결과 1,200원/kg이었던 도계시세는 실행 일주일 만에 두 배가 넘는 2,500원/kg으로 급상승하였다.

<표 26> 2015. 12. 31. ~ 2016. 1. 6. 토종닭 도계시세

(단위: 원/kg)

일자	2015. 12. 31.	2016. 1. 2.	2016. 1. 4.	2016. 1. 5.	2016. 1. 6.
시세	1,200	1,400	1,600	1,800	2,500

* 자료출처: 피심인 제출자료

나) 제비용 인상 결정행위

88 피심인 구성사업자인 계열화사업자들은 토종닭 신선육 판매가격 구성요소인 제비용[82]이 2015년 당시 약 10년 전에 책정된 금액으로 고정되어 있다보니, 그 간의 물가, 인건비 및 물류비 등의 상승에 맞추어 제비용도 인상할 필요성이 있다는 의견을 제시하였다. 피심인 입장에서도 토종닭 신선육을 판매하는 구성사업자들 간의 제비용을 일치시켜 일종의 기준가격을 만들 필요성도 있었다.

89 이에 피심인은 2015. 1. 21. 계열유통분과위원회 회의에서 각 구성사업자의 제비용 내역 자료를 토대로 다음번 회의에서 제비용 인상을 논의하기로 결정하였고,[83] 2015. 3. 19. 계열유통분과위원회를 개최하여 토종닭 신선육 판매가격 산정요소인 제비용을 2015. 4. 1.부터 1,100원으로 인상하여 구성사업자들 간 제비용을 일치시키기로 결정하였다.[84]

81) 소갑 제36호증 참조
82) 생계를 도계하는 과정에서 발생하는 가공비, 인건비 등의 일체 비용을 의미하며, '도계비'라고도 한다.
83) 소갑 제37호증 참조
84) 당시 토종닭 신선육을 판매하는 구성사업자들의 제비용은 참프레의 경우 800원, 하림의 경우 1,100원 등으로 구성사업자들 간에 편차가 있었다. 한편 하림의 경우 다른 업체들이 모두 제비용을 1,100원으로 인상하면 제비용을 1,200원으로 인상하기로 결정하였다(소갑 제38호증, 제48호증 및 제50호

90 이와 관련하여 참프레만이 유일하게 2015. 4. 1. 제비용을 800원에서 1,000원으로 인상하였고 나머지 구성사업자들은 판매부진 등을 우려하여 제비용을 인상하지 아니하였다.[85]

5) 근거

91 위와 같은 사실은 피심인 작성 회의자료 및 회의결과 문서(소갑 제7-1호증 내지 제7-20호증, 제9호증 내지 제29호증, 제31호증 내지 제38호증), 피심인 구성사업자 작성 문건(소갑 제8호증, 제30호증 및 제42호증), 피심인 임직원 진술조서(소갑 제48호증 내지 제50호증), 피심인 구성사업자 임직원 진술조서(소갑 제43호증 내지 제47호증) 등을 통하여 인정된다.

나. 관련 법 규정 및 법리

법

제26조(사업자단체의 금지행위) ① 사업자단체는 다음 각호의 1에 해당하는 행위를 하여서는 아니된다.

1. 제19조(부당한 공동행위의 금지)제1항 각호의 행위에 의하여 부당하게 경쟁을 제한하는 행위
2. (생략)
3. 구성사업자(사업자단체의 구성원인 사업자를 말한다. 이하 같다)의 사업내용 또는 활동을 부당하게 제한하는 행위
4. ~ 5. (생략)

제19조 (부당한 공동행위의 금지) ① 사업자는 계약·협정·결의 기타 어떠한 방법으로도 다른 사업자와 공동으로 부당하게 경쟁을 제한하는 다음 각 호의 어느 하나

증 참조).

85) 소갑 제42호증 내지 제47호증 참조

에 해당하는 행위를 할 것을 합의(이하 “부당한 공동행위”라 한다)하거나 다른 사업자로 하여금 이를 행하도록 하여서는 아니 된다.

1. 가격을 결정·유지 또는 변경하는 행위
2. (생략)
3. 상품의 생산・출고・수송 또는 거래의 제한이나 용역의 거래를 제한하는 행위
4. ~ 9. (생략)

② ~ ⑥ (생략)

제58조(법령에 따른 정당한 행위) 이 법의 규정은 사업자 또는 사업자단체가 다른 법률 또는 그 법률에 의한 명령에 따라 행하는 정당한 행위에 대하여는 이를 적용하지 아니한다.

다. 위법성 판단

1) 토종닭 종계 분양 수 제한 결정행위

가) 위법성 성립요건

92 법 제26조 제1항 제3호에 해당하는 법위반 행위가 성립하기 위해서는 ① 사업자단체의 의사가 존재하고 그 의사가 구성사업자에게 표시되어야 하며, ② 사업자단체의 의사결정이 구성사업자의 사업내용이나 활동을 부당하게 제한하는 것이어야 한다.[86]

93 ‘사업자단체의 의사’는 총회, 이사회, 임원 회의 등 그 형식에는 구애됨이 없이 이를 통한 결의, 결정 등의 형태로 나타나며, 금지 행위가 이러한 결의, 결정이 아니라 정관, 규정 또는 시행중인 사업계획서 등에 의하여 이루어지는 경우에는 정관, 규정, 사업계획서 그 자체를 사업자단체의 의사로 본다. 또한 사업자단체의 의사는 구성사업자에게 표시되어야 하며 의사표시의 방법으로 회의개최, 문서송부, 전화통보 등 그 형식 여하를 불문하고 구성사업자에게 인지됨을 의미한다.[87]

86) 대법원 2002. 6. 14. 선고 2000두8905 판결

94 사업자단체는 구성사업자의 공동의 이익을 증진하는 것을 목적으로 하는 단체이므로 그 목적 달성을 위하여 단체의 의사결정에 의하여 구성사업자의 사업활동에 일정한 범위의 제한을 하는 것이 어느 정도 예정되어 있다고 할 것이나, 그 결의의 내용이 구성사업자의 사업내용이나 활동을 과도하게 제한하여 구성사업자 사이의 공정하고 자유로운 경쟁을 저해할 정도에 이른 경우에는 위법하다고 할 것이다.[88]

나) 피심인의 2. 가. 2) 행위의 위법 여부

(1) 사업자단체 의사의 존재 및 구성사업자에 대한 표시 여부

95 위 2. 가. 2)에서 살펴본 바와 같이 피심인이 2012년 종계분과위 회의에서 한협 측이 약속을 지키도록 하기 위해 공문을 발송하겠다고 발언한 점, 이에 한협 대표가 회의에 채택된 내용을 실행할 것이라는 확인서를 제출한 점, 2014년 ~ 2016년 종계 분양과 관련한 여러 회의에서 종계 분양 수를 결정하고 이를 한협 및 구성사업자들에게 공문으로 통보한 점 등을 고려할 때, 사업자단체의 의사가 존재하고 그러한 의사가 구성사업자에게 표시되었음이 인정된다.

(2) 구성사업자의 사업내용 또는 활동을 부당하게 제한하였는지 여부

96 피심인의 위 2. 가. 2) 행위는 아래와 같은 이유에서 구성사업자의 사용내용 또는 활동을 부당하게 제한하는 행위에 해당한다고 판단된다.

97 첫째, 피심인은 토종닭 산업의 종사자 대다수가 가입하고 토종닭 신선육을 판매하는 계열화사업자 17개 중 15개가 가입한 사업자 단체로서 국내 토종닭 산업 내 영향력이 크므로 구성사업자에 대하여 상당한 영향력을 행사할 수 있는 지위에 있다.

87) 대법원 2002. 6. 14. 선고 2000두8905 판결
88) 대법원 2001. 6. 15. 선고 2001두175 판결, 대법원 2003. 2. 20. 선고 2001두5347 전원합의체 판결, 대법원 2014. 7. 24. 선고 2013두16906 판결, 대법원 2021. 9. 15. 선고 2018두41822 판결 등

98 둘째, 구성사업자인 한협은 경영상 판단에 따라 자유롭게 종계 분양 수를 결정할 수 있어야 함에도 피심인은 한협 입장에서 강제성을 느낄 수 있는 이 사건 행위를 통해 한협의 종계 분양 수와 관련된 의사형성 과정에 영향을 미쳤고, 한협은 이 사건 행위 기간 4년 중 2년 동안은 피심인의 결정을 그대로 준수하였다. 그 결과 구성사업자들 일부가 자신이 원하는 만큼의 종계를 분양받지 못하거나 혹은 그러한 우려가 존재하는 상황을 발생시켜 구성사업자 간의 공정하고 자유로운 경쟁이 제한되었다.

(3) 소결

99 피심인의 위 2. 가. 2) 행위는 법 제26조 제1항 제3호에 위반된다.

2) 토종닭 종계·종란 감축 결정행위

가) 위법성 성립요건

100 법 제26조 제1항 제1호의 사업자단체 금지행위에 해당하는 법 제19조 제1항 제3호의 상품의 생산·출고·수송 또는 거래의 제한이나 용역의 거래를 제한하는 행위(이하 '생산량 등 결정행위'라 한다)가 성립하기 위해서는 ① 사업자단체의 의사에 의한 생산량 등 결정행위가 있고 그 의사가 구성사업자에게 표시되어야 하며, ② 그 행위가 구성사업자의 생산량 등의 결정에 영향을 미치고, ③ 그 결과 일정한 거래분야에서 부당하게 경쟁을 제한하여야 한다.[89]

101 '생산량 등 결정 행위'란 구성사업자별로 생산량, 출고량, 판매량을 할당하거나 그 수준을 결정하는 행위, 최고·최저생산량, 필요재고량 등 명칭 여하를 불문하고 구성사업자의 생산량 등 수량의 기준을 제시하는 행위, 구성사업자의 상품 생산을 위한 원료구입 등을 제한하거나 공동으로 결정하게 함으로써 실질적으로 생산·

89) 대법원 2002. 6. 14. 선고 2000두8905 판결

출고·판매수량을 제한하는 행위 등을 의미한다.

102 한편, '일정한 거래분야에서 경쟁을 부당하게 제한'하였는지 여부는 사업자단체가 부당하게 경쟁을 제한하는 법 제19조 제1항 각호에 규정된 행위를 할 것을 결정하고 사업자단체의 구성원 간에 그 사업자단체의 의사결정을 준수하여야 한다는 공동인식이 형성됨으로써 성립한다고 할 것이고, 사업자단체 구성원이 사업자단체 의사결정에 따른 행위를 현실적으로 하였을 것을 요하는 것은 아니다.[90]

나) 피심인의 2. 가. 3) 행위의 위법 여부

(1) 사업자단체 의사의 존재 및 구성사업자에 대한 표시 여부

103 위 2. 가. 3)에서 살펴본 바와 같이 피심인은 구성사업자들이 판매할 토종닭 병아리의 생산량을 제한하기 위하여, 토종닭 종계 및 종란을 감축하는 것을 결정하고 이를 공문 송부 등의 방법으로 구성사업자들에게 통지하였으므로 사업자단체의 의사가 존재하고 그러한 의사가 구성사업자들에게 표시되었음이 인정된다.

(2) 구성사업자의 생산량 등 결정에 영향을 미쳤는지 여부

104 피심인은 2011. 12.경부터 2016. 12.경까지 총 6차례에 걸쳐 구성사업자들의 종계·종란 감축량을 결정하고 이를 구성사업자들에게 통지하였고 구성사업자들은 대부분 그 결정에 따라 종계 또는 종란을 감축하였다. 또한 그러한 결정을 불이행할 경우 한협으로부터의 종계 분양을 제한하는 방안을 결정·통보하기도 하였고, 피심인의 결정이 잘 이행되도록 상호 확인을 위한 감독관 명단을 마련·통보하기도 하였다. 따라서 피심인의 구성사업자들 간에 피심인의 의사결정을 준수해야 한다는 공동인식이 형성되었다고 판단된다.

(3) 부당하게 경쟁을 제한하였는지 여부

90) 대법원 2006. 11. 24. 선고 2004두10319 판결

105 피심인은 토종닭 산업의 종사자 대다수가 가입한 사업자단체로 구성사업자들의 토종닭 종계·종란 감축 결정을 함으로써 토종닭 병아리 생산량을 감축하였으므로 국내 토종닭 병아리 판매시장[91]에서 부당하게 경쟁을 제한한 것이 인정된다.

(4) 소결

106 피심인의 위 2. 가. 3) 행위는 법 제26조 제1항 제1호에 위반된다.

3) 토종닭 신선육 관련 결정행위

가) 위법성 성립요건

107 법 제26조 제1항 제1호에 해당하는 법 제19조 제1항 제1호의 '가격을 결정·유지 또는 변경하는 행위'(이하 '가격 결정행위'라 한다) 및 같은 항 제3호의 '생산량 등 결정 행위'가 성립하기 위해서는 ① 사업자단체의 의사에 의한 위 각 결정 행위가 있고 그러한 의사가 구성사업자들에게 표시되어야 하며, ② 이러한 결정 행위가 구성사업자의 가격·생산량 등의 결정에 영향을 미치고, ③ 그 결과 일정한 거래분야에서 경쟁을 부당하게 제한하여야 한다.[92]

108 '가격 결정행위'란 최종 거래 가격을 결정하는 행위는 물론 최종 가격을 결정하는 데 필요한 요소를 결정하는 행위를 포괄하는 것으로서 최종 가격은 물론 평균가격, 표준가격, 기준가격, 최고·최저가격 등 명칭 여하를 불문한다.[93]

나) 피심인의 2. 가. 4) 행위의 위법 여부

---

91) 토종닭 병아리와 생계는 생산단계별로 구분되고 토종닭 병아리를 판매하는 종계농가와 토종닭 생계를 판매하는 일반농가가 구분되는 점, 토종닭 병아리는 품종·크기·육질·소비자 인식 등에서 육계 및 삼계 병아리 등과 수요처가 구분되는 점, 토종닭 병아리는 한국 고유 품종으로 국내에서만 생산되고 수출입이 이루어지지 않는 점 등을 고려할 때 관련 시장은 '국내 토종닭 병아리 판매시장'으로 획정된다.
92) 대법원 2002. 6. 14. 선고 2000두8905 판결
93) 대법원 2002. 6. 14. 선고 2000두8905 판결

(1) 사업자단체 의사의 존재 및 구성사업자에 대한 표시 여부

109 위 2. 가. 4)에서 살펴본 바와 같이 피심인은 구성사업자들의 토종닭 신선육 출고량 및 토종닭 신선육 판매가격의 구성요소인 제비용을 결정하고 이러한 의사를 구성사업자들에게 통지하였으므로 사업자단체의 의사가 존재하고 그러한 의사가 구성사업자들에게 표시되었음이 인정된다.

(2) 구성사업자의 생산량, 가격 등 결정에 영향을 미쳤는지 여부

110 피심인이 주관하는 회의, 간담회 등에서 이루어진 이 사건 결정행위는 구성사업자들이 토종닭 신선육 냉동비축량 및 제비용 수준을 논의하였고, 피심인과 구성사업자가 다른 구성사업자의 이행여부를 교차 점검하기로 결정하는 등 그 준수를 위한 방안이 마련되었으며, 냉동비축량 및 제비용 결정사항 일부가 실제로 실행되었던 점 등을 고려할 때, 피심인의 구성사업자들 간에 피심인의 의사결정을 준수해야 한다는 공동인식이 형성되었다고 판단된다.

(3) 부당하게 경쟁을 제한하였는지 여부

111 피심인은 토종닭 산업의 종사자 대다수가 가입한 사업자단체로 구성사업자들이 토종닭 신선육 출고량 및 판매가격 관련 결정을 함으로써 인위적으로 국내 토종닭 신선육 판매시장에서의 공급량을 감축하고 판매가격을 상승시켰으므로 국내 토종닭 신선육 판매시장[94]에서 부당하게 경쟁을 제한한 것이 인정된다.

(4) 소결

112 피심인의 위 2. 가. 4) 행위는 법 제26조 제1항 제1호에 위반된다.

94) 토종닭은 품종·크기·수요처 등이 삼계 및 육계와 구분되는 점, 신선육은 품질 등에 대한 수요자 인식·저장기간·판매가격 등이 냉동육과 구분되는 점, 토종닭 신선육은 한국 고유 품종으로 국내에서만 생산되고 수출입이 이루어지지 않는 점 등을 고려할 때 관련 시장은 '국내 토종닭 신선육 판매시장'으로 획정된다.

라. 피심인 주장에 대한 검토

113 피심인은 이 사건 토종닭 종계·종란 감축 행위 및 토종닭 신선육 출고량 제한 행위 총 10건 중 6건의 실행 건[95]은 자조금법에 따른 것으로서, 자조금법에서 정하고 있는 절차를 모두 준수하였고 그 과정에서 주무부처인 농림축산식품부의 승인을 받았으며 필요·최소한의 범위에서 실행하였는바 법 제58조 법령에 따른 정당한 행위에 해당한다고 주장한다.

114 살피건대, 법 제58조의 '다른 법률 또는 그 법률에 의한 명령에 따라 행하는 정당한 행위'란 당해 사업의 특수성으로 경쟁 제한이 합리적이라고 인정되는 사업 또는 인가제 등에 의하여 사업자의 독점적 지위가 보장되는 반면 공공성 관점에서 고도의 공적규제가 필요한 사업 등에 있어 자유경쟁의 예외를 구체적으로 인정하고 있는 법률 또는 그 법률에 의한 명령의 범위 내에서 행하는 필요·최소한의 행위를 일컫는데,[96] 자조금법은 사업자가 보조금 수준을 참고하여 감축량을 개별적·독자적으로 결정하도록 하는 것으로 무엇보다 공동행위를 허용하는 법령이 아닌 점, 자조금법에서 피심인에게 구성사업자별 감축량을 결정·배분하는 권한을 부여하지 아니한 점 등을 고려할 때 피심인의 행위는 법 제58조에서 정한 정당한 행위에 해당한다고 볼 수 없다.

3. 처분

가. 시정조치

115 법 제27조의 규정에 따라 이 사건 각 결정행위와 동일하거나 유사한 행위가 향후 재발되지 않도록 행위금지명령을 부과하며, 아울러 피심인이 시정명령을 받은 사실을 구성사업자들에게도 통지하도록 통지명령을 부과한다.

95) 피심인은 나머지 4건 중 2건도 농림축산식품부의 구두 승인을 받은 행위라고 주장한다.
96) 대법원 2007. 1. 11. 선고 2004두3304 판결

나. 과징금

1) 부과 여부

116 피심인의 위 2. 가. 3) 및 4) 행위는 가격 결정 또는 공급량 제한 행위로 자유롭고 공정한 경쟁질서가 저해된 점, 피심인은 토종닭 산업의 종사자 대다수가 가입한 사업자단체로서 국내 토종닭 시장 내 영향력이 매우 큰 점 등을 고려하여 법 제28조, 제55조의3, 법 시행령 제61조, [별표 2] 및 과징금부과 세부기준 등에 관한 고시[97] Ⅲ. 1. 가. 및 2. 다. (2)의 규정에 따라 과징금을 부과한다.

117 다만 피심인의 위 2. 가. 2) 행위는 한협이라는 1개 구성사업자만을 대상으로 한 점, 피심인이 설정한 종계 분양 수가 당시 시장상황과 무관하게 이루어진 선택이라 보기 어렵고 한협이 이를 상회하여 분양하기도 하여 행위의 효과가 중대하거나 소비자에게 미치는 영향이 크다고 보기 어려운 점, 피심인의 행위가 자체 수급조절이 어려운 농가들을 보호하려는 목적으로 행하여진 점, 피심인의 부당이득이 미미한 점 등을 종합적으로 고려하여 과징금 부과 대상에서 제외한다.

2) 산정기준

118 법 시행령 [별표 2] 및 과징금고시 Ⅳ. 1. 다. (2)에 따르면 사업자단체금지 행위에 대하여는 위반행위 종료일이 속한 연도의 사업자단체의 연간예산액에 위반행위 중대성의 정도별로 부과기준율을 곱하여 산정기준을 정한다.

가) 연간예산액

119 피심인의 위 2. 가. 3) 행위 기간은 2011. 12. 14.부터 2016. 11. 1.까지이므로 피심인의 연간예산액은 위반행위 종료일이 속한 2016년도 예산액인 540,000,000원이다.

97) 2017. 11. 30. 공정거래위원회 제2017-21호로 개정된 것을 말하며, 이하 '과징금고시'라 한다.

120 피심인의 위 2. 가. 4) 행위 기간은 2013. 5. 29.부터 2015. 12. 31.까지이므로 피심인의 연간예산액은 위반행위 종료일이 속한 2015년도 예산액인 540,000,000원이다.

나) 부과기준율

121 피심인의 위 2. 가. 3) 행위는 과징금고시 [별표] 세부평가 기준표에 따른 점수가 '중대한 위반행위'에 해당하나, 피심인에게 귀속되는 부당이득이 상당하다고 보기 어려운 점, 수급조절 파악 및 대응이 어려운 영세 농가를 보호하려는 행위임이 인정되는 점, 이 사건 수급조절 과정에서 자조금 지급 등과 관련된 농식품부의 승인이 있었던 점, 토종닭은 계열화사업의 정도가 육계·삼계에 비해 그 수준이 크게 낮아 수급조절이 이루어지지 않았을 때 사육농가가 입는 피해가 더욱 커서 육계·삼계에 비해 수급조절의 필요성이 상대적으로 크다고 인정되는 점, 토종닭은 전형적인 저부가가치 사업인 점 등을 고려하여, 과징금고시 Ⅳ. 1. 단서에 의거하여 10%의 부과기준율을 적용한다.

122 피심인의 위 2. 가. 4) 행위는 과징금고시 [별표] 세부평가 기준표에 따른 점수가 '중대한 위반행위'에 해당하나, 피심인에게 귀속되는 부당이득이 상당하다고 보기 어려운 점, 사실상 이행 감시·제재 수단이 없었던 점, 토종닭은 전형적인 저부가가치 사업인 점, 출고량 제한 합의의 경우 피심인 및 계열화사업자가 도계장 및 냉동창고가 없는 영세농가를 지원하는 측면이 존재하고 수급조절 과정에서 자조금 지급 등과 관련된 농식품부의 승인이 있었던 점, 제비용 인상 합의의 경우 1개 업체만 실행한 느슨한 담합이고 원가보전적 성격이 있으며 법 위반기간이 한 달이 채 되지 않아 시장에 미치는 영향이 크다고 보기 어려운 점 등을 고려하여, 과징금고시 Ⅳ. 1. 단서에 의거하여 10%의 부과기준율을 적용한다.

다) 산정기준

123 피심인의 이 사건 각 결정행위별로 사업자단체 연간예산액에 부과기준율을 곱하여 산정한 산정기준은 아래 <표 27> 기재와 같다.

<표 27> 산정기준

(단위: 천 원)

연번	위반행위	연간예산액	부과기준율	산정기준
1	2. 가. 3) 행위 (종계·종란 감축 결정행위)	540,000	10%	54,000
2	2. 가. 4) 행위 (신선육 관련 결정행위)	540,000	10%	54,000

3) 1차 조정

124 산정기준을 정하는 과정에서 위반행위의 기간이 고려되지 않았으므로 위반기간에 따른 산정기준의 조정이 필요하다. 피심인의 위 2. 가. 3) 행위 및 4) 행위에 대하여 위반행위 기간을 고려한 구 과징금고시 Ⅳ. 2. 가. (2) 규정[98]에 따른 1차 조정 산정기준은 아래 <표 28> 기재와 같다.

<표 28> 1차 조정 산정기준

(단위: 천 원)

연번	위반행위	위반기간		가중	1차 조정 산정기준
1	2. 가. 3) 행위 (종계·종란 감축 결정행위)	2011. 12. 14. ~ 2016. 11. 1.	3년 초과	50%	81,000
2	2. 가. 4) 행위 (신선육 관련 결정행위)	2013. 5. 29. ~ 2015. 12. 31.	2년 초과 3년 이내	20%	64,800

4) 2차 조정

125 피심인은 이 사건 조사 단계에서부터 심의에 이르기까지 일관되게 행위사실

98) 과징금고시 부칙 제3항에 따르면 Ⅳ. 2.의 개정규정(1차 조정)은 고시 시행(2017. 11. 30.) 후 종료된 위반행위에 대하여 심의하는 경우부터 적용하도록 규정하고 있으며, 피심인의 이 사건 행위의 종기는 모두 2017. 11. 30. 이전이므로 위반행위 종료 당시 시행되고 있던 구 과징금 고시(고시 제 2016-22호)의 Ⅳ. 2.의 규정을 적용한다.

을 인정하면서 조사에 적극 협력한 사실이 인정되므로 각 행위에 대하여 과징금고시 Ⅳ. 3. 다. (3) (가) 규정에 따라 1차 조정 산정기준의 100분의 20을 감경한다. 이에 따른 2차 조정 산정기준은 아래 <표 29> 기재와 같다.

<표 29> 2차 조정 산정기준

(단위: 천 원)

연번	위반행위	감경	2차 조정 산정기준
1	2. 가. 3) 행위 (종계·종란 감축 결정행위)	20%	64,800
2	2. 가. 4) 행위 (신선육 관련 결정행위)	20%	51,840

5) 부과과징금의 결정

126 피심인의 위 2. 가. 3) 행위 및 4) 행위에 대한 2차 조정금액이 피심인이 실제 취득한 부당이득의 규모에 비해 과중하다고 인정된다. 따라서 과징금 고시 Ⅳ. 4. 가. (1) (나)에 따라 2차 조정금액에서 100분의 10을 감경한다.

127 과징금고시 Ⅳ. 4. 바. 규정에 따라 백만 원 미만의 금액을 버린 부과과징금은 아래 <표 30> 기재와 같다.

<표 30> 최종 부과과징금

(단위: 천 원)

연번	위반행위	부과과징금
1	2. 가. 3) 행위 (종계·종란 감축 결정행위)	58,000
2	2. 가. 4) 행위 (신선육 관련 결정행위)	46,000
합계		104,000

4. 결론

128 피심인의 위 2. 가. 2) 행위는 법 제26조 제1항 제3호에, 위 2. 가. 3) 행위 및 4) 행위는 법 제26조 제1항 제1호에 각 위반되므로 시정조치에 대하여 법 제27조, 과징금 부과에 대하여 법 제28조 제1항을 적용하여 주문과 같이 의결한다.

공정거래위원회는 위와 같이 의결하였다.

2022년 6월 13일

의 장 위 원 정 진 욱

부위원장 윤 수 현

위 원 이 정 희

[별지] 구성사업자에 대한 법위반사실 통지명령 문안

제목: 공정거래위원회로부터 시정명령을 받은 사실의 통지

저희 사단법인 한국토종닭협회는 「독점규제 및 공정거래에 관한 법률」 제26조 제1항 제1호 및 제3호의 규정에 위반되는 사업자단체금지행위를 하였다는 이유로 공정거래위원회로부터 다음과 같이 시정명령(공정거래위원회 2022. 6. 13. 의결 제 2022-146호)을 받은 사실이 있음을 알려드립니다.

- 다 음 -

1. 피심인은 구성사업자의 토종닭 종계분양수를 제한하는 방법으로 구성사업자의 사업활동을 부당하게 제한하는 행위를 다시 하여서는 아니된다.

2. 피심인은 구성사업자의 토종닭 종계 또는 종란을 감축하는 방법으로 토종닭 병아리의 생산량을 결정함으로써 국내 토종닭 병아리 판매시장에서 부당하게 경쟁을 제한하는 행위를 다시 하여서는 아니된다.

3. 피심인은 구성사업자의 토종닭 신선육 냉동비축량이나 토종닭 신선육 판매가격을 구성하는 제비용을 결정하는 방법으로 토종닭 신선육의 출고량 및 판매가격을 결정함으로써 국내 토종닭 신선육 판매시장에서 부당하게 경쟁을 제한하는 행위를 다시 하여서는 아니된다.

2022년 월 일

사단법인 한국토종닭협회 회장 문정진